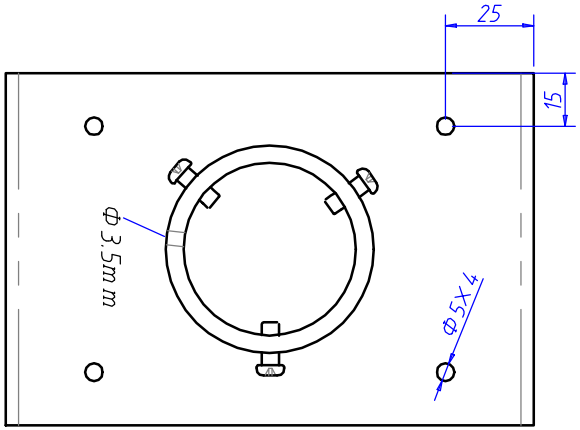

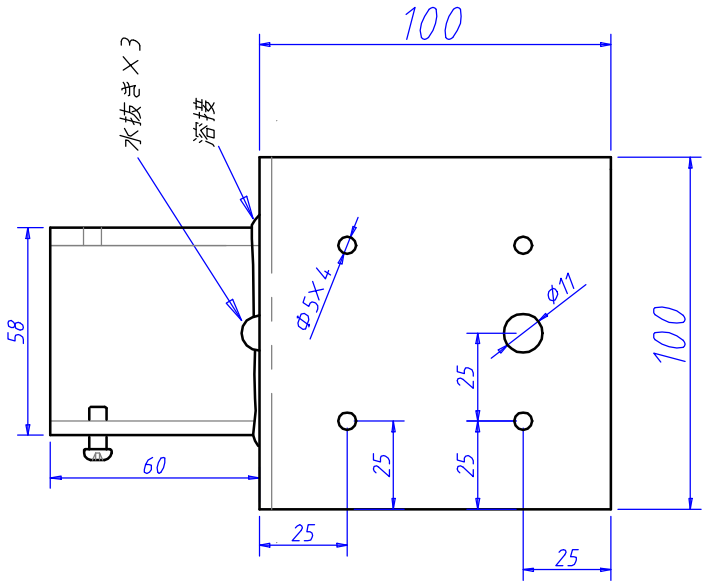

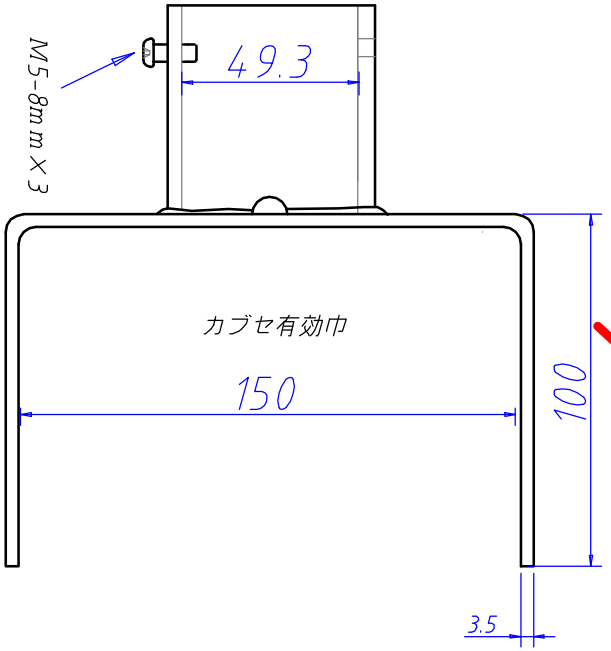

サイズ呼称	有効巾（W）	高さ（H）	横（S）
21-W75	75	75	100
21-W90	90	90	100
21-W100	100	100	100
21-W105	105	100	100
21-W120	120	100	100
21-W150	150	100	100

材質　鉄

表面処理　亜鉛ドブ漬け

FILM NAME	F-999-20061010 Auto CAD
DRAWN CHECK APPR ISSUED	21-150W　支柱金具 joint kogyo T.okano