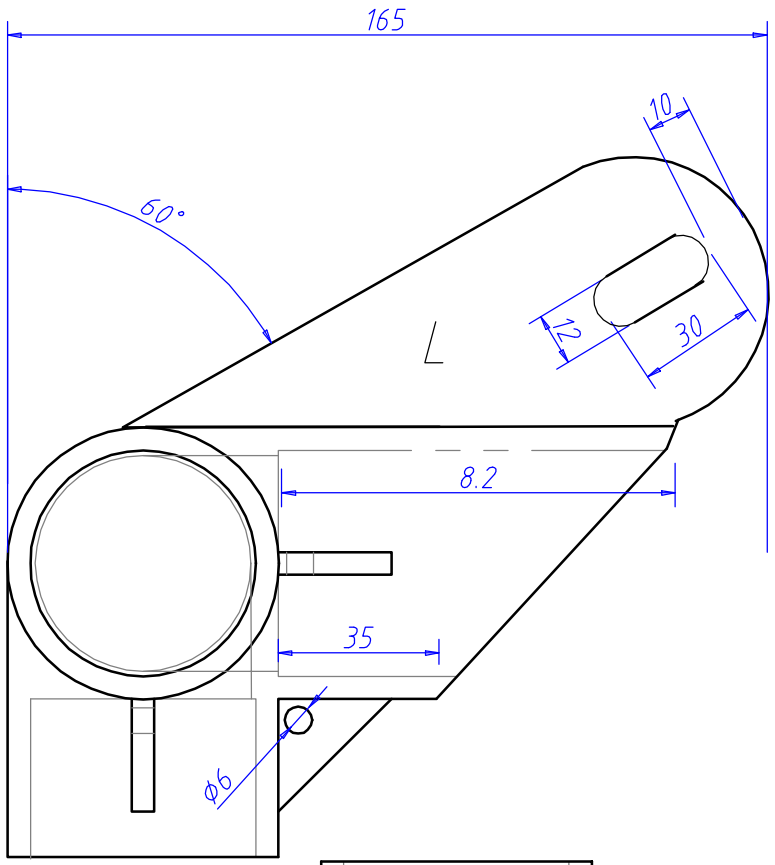

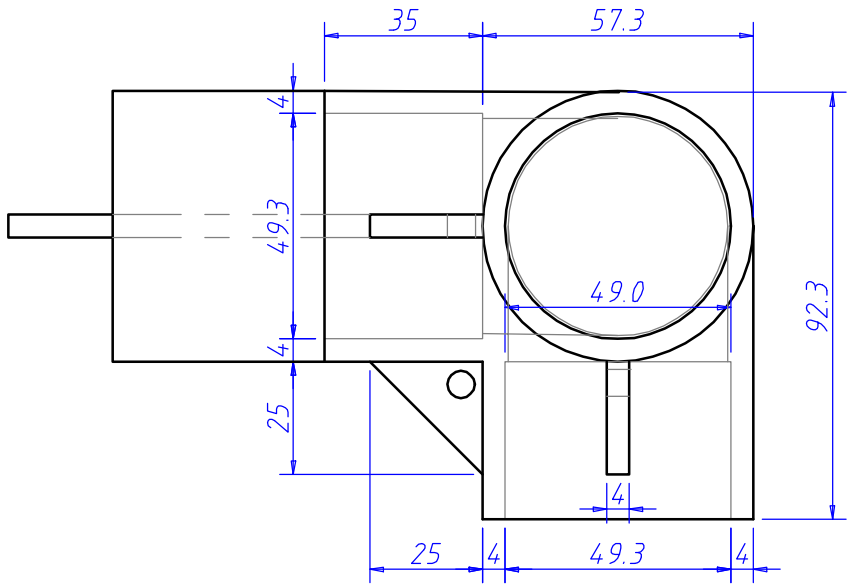

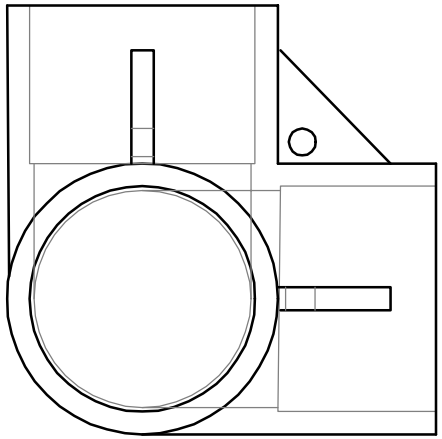

勾配は、柄(ツカ)の長さと
梁(ハリ)の長さにより自由
設定出来ます。

JAN 4562182302052

FILM NAME	F-999-20050127 Auto CAD
DRAWN CHECK APPR ISSUED	W-5-3Y R joint kogyo T.okano